iColor Flex LMX gen2
iW Flex Compact

Installation Instructions

Instructions d'installation · Installationsanweisungen · Instrucciones de instalación · Istruzioni per l'installazione · Installatie-instructies · インストール手順 · 安装指示

c UL us LISTED · CE · -30°C min · 50°C max · IP66

Fixtures must be installed by a qualified electrician in accordance with all national and local electrical and construction codes and regulations.

Les appareils d'éclairage doivent être installés par un électricien diplômé conformément à tous les codes et réglementations électriques et de construction nationaux et locaux.

Die Beleuchtungskörper sind von einem qualifizierten Elektriker in Übereinstimmung mit allen geltenden Vorschriften zu installieren.

Las lámparas deben ser instaladas por un electricista calificado y cumpliendo todas las normas y regulaciones, tanto nacionales como locales, sobre instalaciones eléctricas y obras.

I gruppi di illuminazione devono essere installati da un elettricista qualificato in conformità con le norme locali e nazionali vigenti in materia di costruzioni edilizie e installazione di impianti elettrici.

Armaturen moeten worden aangebracht door een gekwalificeerde elektricien en in overeenstemming met alle nationale en plaatselijke elektriciteits- en bouwvoorschriften.

フィクスチャの設置は、資格を持つ電気技術者が行ってください。その際、国および地域の電気、建築関連の法令および規則をすべて遵守してください。

必须由合乎所有国家和当地电器与建筑法规及规定的合格电工安装灯具

Before installing this product, please visit the product page at www.colorkinetics.com for the latest version of the installation instructions. Due to continuous improvements and innovations, installation instructions may change without notice.

Avant de procéder à l'installation de ce produit, veuillez consulter la page Web du produit à l'adresse www.colorkinetics.com pour obtenir les instructions de montage les plus récentes. En raison des améliorations et innovations sans cesse entreprises, les instructions de montage peuvent être modifiées sans préavis.

Besuchen Sie vor der Installation des Produkts bitte die Produktseite unter www.colorkinetics.com, um die aktuellen Installationsanweisungen herunterzuladen. Aufgrund kontinuierlicher Verbesserungen und Innovationen können die Installationsanweisungen ohne Vorankündigung geändert werden.

Antes de instalar este producto, visite la página del producto en www.colorkinetics.com para consultar la última versión de las instrucciones de instalación. Debido a las continuas mejoras e innovaciones, las instrucciones de instalación pueden cambiar sin previo aviso.

Prima di installare il prodotto, visitare la pagina relativa all'indirizzo www.colorkinetics.com per la versione più recente delle istruzioni d'installazione. Grazie ai miglioramenti e alle innovazioni continue, le istruzioni sono soggette a modifiche senza preavviso.

Ga voordat u dit product installeert, eerst naar de productpagina op www.colorkinetics.com voor de meeste recente versie van de installatie-instructies. Vanwege voortdurende verbeteringen en innovaties kunnen de installatie-instructies zonder bericht gewijzigd worden.

この製品を設置する前に、www.colorkinetics.comの製品ページにアクセスして、最新の設置手順を確認してください。改善・改良を継続的に行っているため、取り付け手順が予告なく変更されることがあります。

安装该产品之前，请先访问产品页面 www.colorkinetics.com 以获取最新版的安装说明。由于在不断地改进和创新，安装说明可能会有所改动，恕不另行通知。

www.colorkinetics.com/support

1 Confirm all components received

Confirmez la réception de l'intégralité des composants

Bestätigen Sie, dass Sie alle Bestandteile erhalten haben

Compruebe si ha recibido todos los componentes

Confermare tutti i componenti ricevuti

Controleer alle ontvangen componenten

すべてのコンポーネントが揃っていることを確認します。

确认收到了所有部件

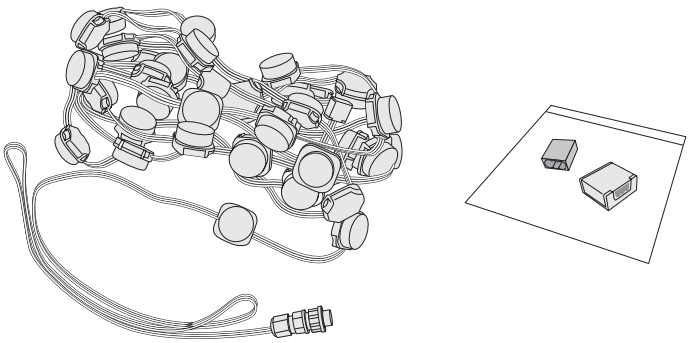

2 Verify electrical plan

Vérifiez le schéma électrique · Den Schaltplan prüfen · Verifique el plan eléctrico · Verificare lo schema elettrico · Check aanwezigheid van de installatieplattegrond · 電気配線を確認します · 验证电路图

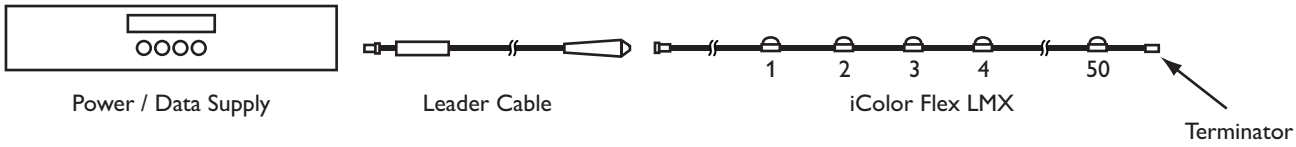

Fixtures supported	Power / Data Supply
1	PDS-60ca 24V
1	sPDS-60ca 24V
8	sPDS-480ca 24V

PHILIPS

PUB-000343-00 R01 3/10/17

Optional Facultatif Optional Opcional Opzionale Optioneel オプション 可选

3 Trim for shorter leader cable

Couper pour raccourcir le câble de dispositif d'éclairage

Zierring für kürzeres BefestigungskabelS5: Ajustar para el cable del apli-que más corto

Ridurre la lunghezza del cavo del gruppo di illuminazione

Knip af voor een kortere armatuurkabel

短いフィクスチャ ケーブルに合わせて長さを調整

修剪灯具电缆使其变短

3 For fewer nodes cut and seal wire

Pour moins de nœuds, coupez et fixez le câble

Kürzen Sie für weniger Knoten das Kabel und dichten Sie es ab.

Si hay menos nodos, cortar y sellar el cable

Per un numero minore di nodi, tagliare e isolare il cavo

Voor minder knopen, knip en dicht de draad af

ノード数を減らす場合は、ケーブルを切断してシールします

如果节点减少，请切断并密封电线

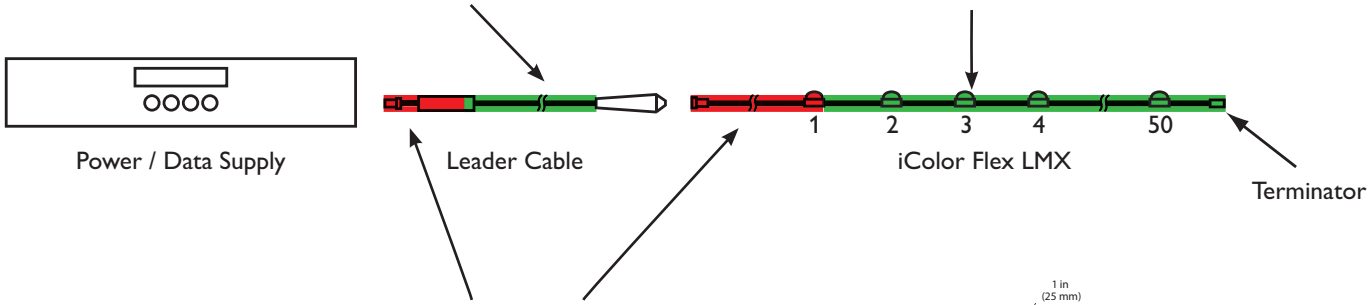

Do not trim

Ne pas raccourcir
Nicht kürzen
No ajustar
Non rifinire
Maak het niet korter
切り取り不可
切勿修剪

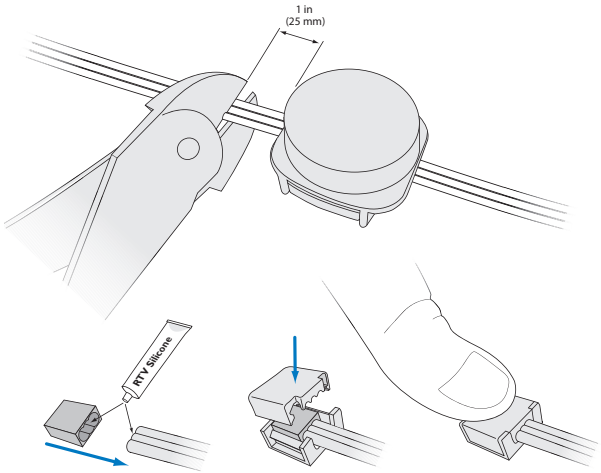

4 Mounting options

Options de montage Befestigungsmöglichkeiten Opciones de montaje Opzioni di montaggio Montage-opties 取り付けオプション 安装方案

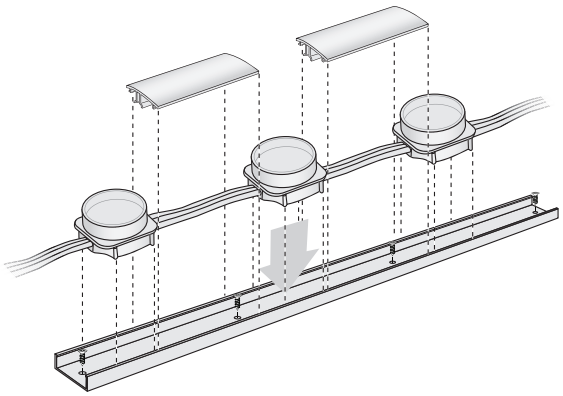

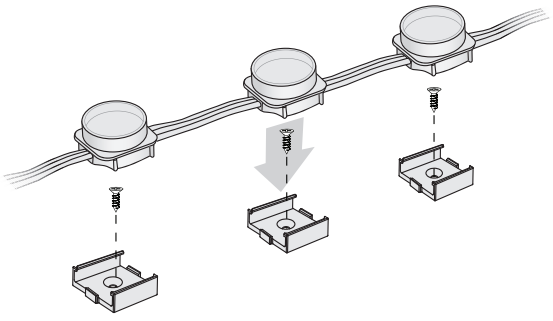

5 Use caution when installing fixture nodes

Agir avec prudence lors de l'installation des nœuds du dispositif

Vorsicht bei der Installation der Leuchtkörper

Tenga cuidado cuando instale los nodos del aplique

Fare attenzione durante l'installazione dei nodi del gruppo di illuminazione

Doe voorzichtig bij het installeren van elektriciteitsknooppunten

器具ノードのインストール中は注意してください

安装灯具节点时要特别注意

Do not twist or loop cable

Ne pas tordre ou faire une boucle avec le cable
Kabel nicht verdrehen oder in Schlaufen verlegen
No tuerza ni enrosque el cable
Non avvolgere o arrotolare il cavo
Draai of lus de kabel niet
ケーブルをねじったり、輪にしたりしないでください
不要扭曲或缠绕电缆

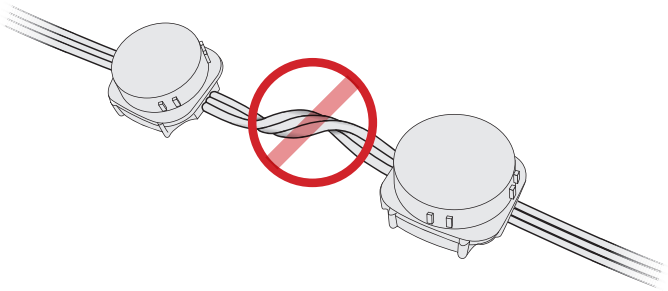

Do not over stretch cable

Ne pas trop tirer sur le câble
Kabel nicht überdehnen
No estire demasiado el cable
Non allungare troppo il cavo
Trek niet te hard aan de kabel
ケーブルを無理に引っ張らないでください
不要过度拉伸电缆

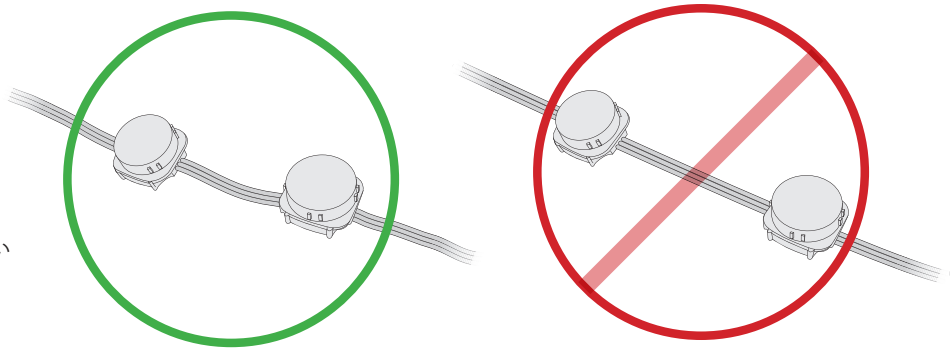

Do not pull cable away from node

Ne pas tirer sur le nœud avec le câble
Kabel nicht vom Leuchtkörper abziehen
No arranque el cable del nodo
Non staccare il cavo dal nodo
Trek de kabel niet weg van het knooppunt
ケーブルをノードから引き離さないでください
不要从节点拉出电缆

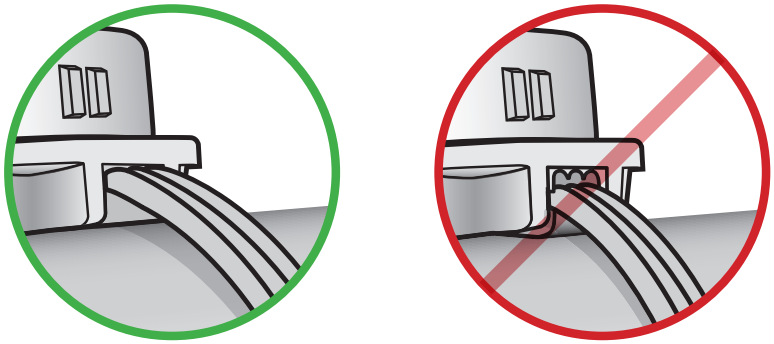

Optional Facultatif Optional Opcional Opzionale Optioneel オプション 可选

6 Mount Marquee Lens Kit

Montez le kit Marquee Lens

Montieren Sie das Marquee Lens-Kit

Montar las piezas del kit Marquee Lens

Montare il kit Marquee Lens

Monteer Marquee Lens Kit

Marquee Lens キットを取り付けます

安装 Marquee Lens 包

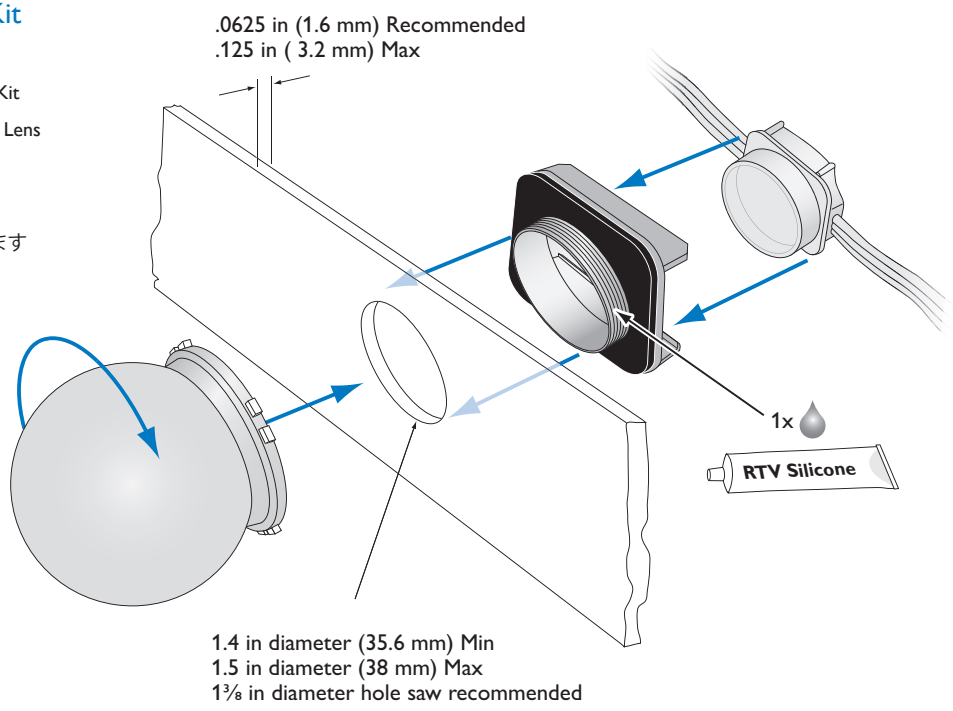

Optional Facultatif Optional Opcional Opzionale Optioneel オプション 可选

6 Mount Louver Kit

Montez le kit Louver

Montieren Sie das Louver-Kit

Montar las piezas del kit Louver

Montare il kit Louver

Monteer Louver Kit

Louver キットを取り付けます

安装 Louver 包

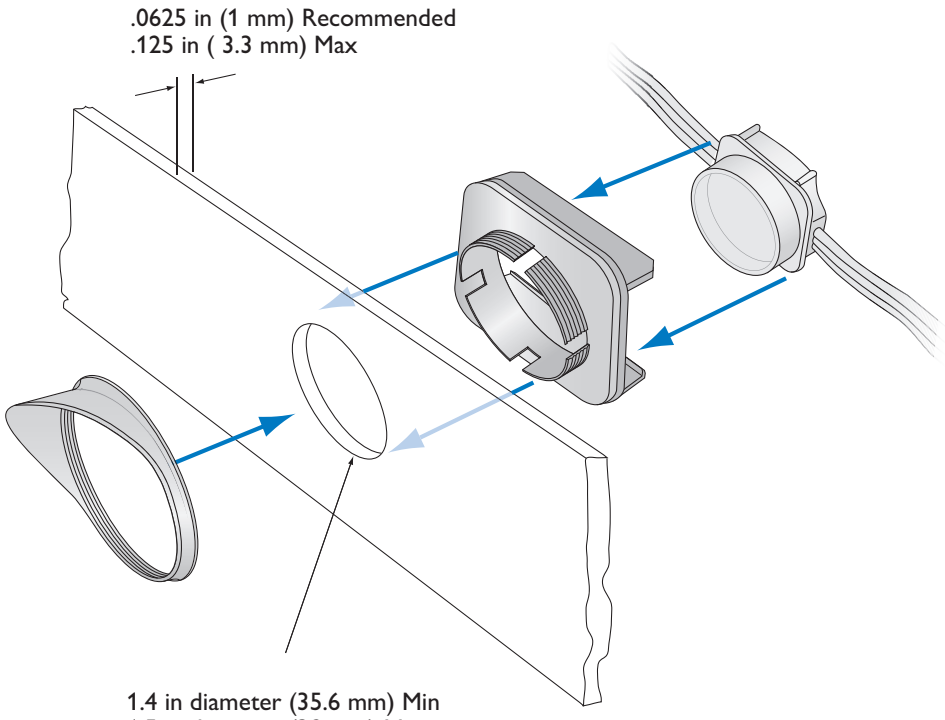

7 Connect leader cable

Branchez le câble de guidage

Schließen Sie das Leitkabel an

Conecte el cable guía.

Collegare il cavo pilota

Sluit de aansluitkabel aan

リーダーケーブルを接続します。

连接主电线

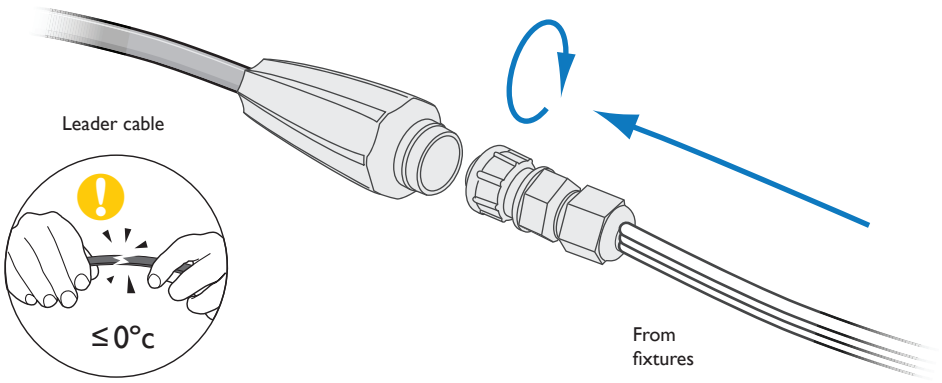

8 Make sure power is OFF

Assurez-vous que l'alimentation est coupée

Vergewissern Sie sich, dass die Stromzufuhr ABGESCHALTET ist

Asegúrese de que la alimentación eléctrica esté desconectada

Assicurarsi che l'alimentazione sia disattivata

Zorg dat de voeding is uitgeschakeld

電源が OFF であることを確認します

确保电源关闭

9 Connect to the Power / Data Supply

Connectez le câble au bloc Alimentation / Données

Schließen Sie die Stromversorgung / das Datensignal an

Conectar a la fuente de energía / datos

Collegare all'alimentatore di entergia / dati

Sluit aan op de voeding / gegevensvoorziening

電源/データ通信コードに接続します

连接到电源/数据供给

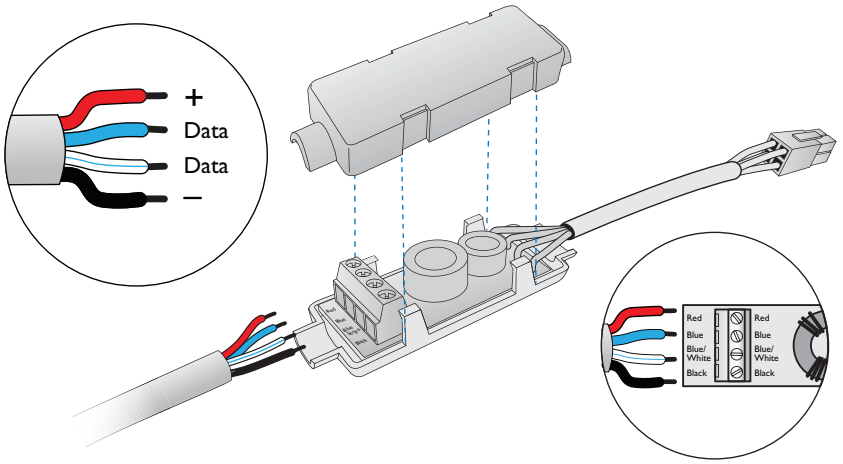

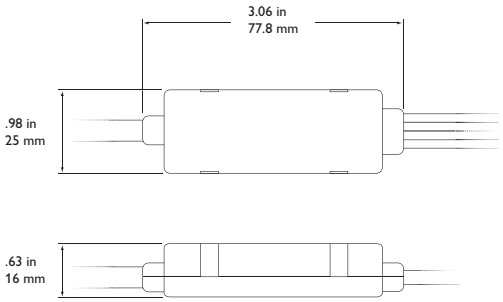

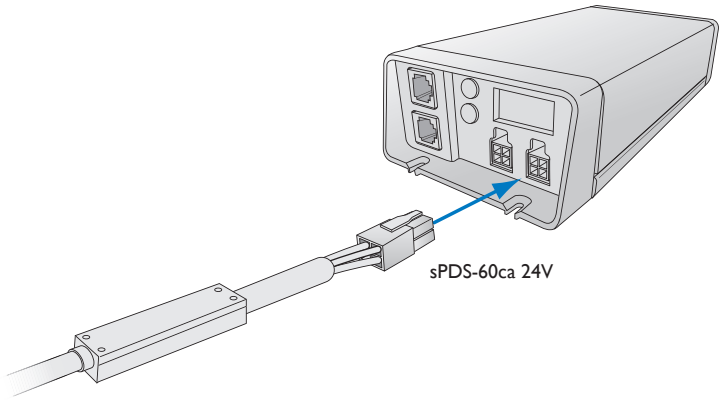

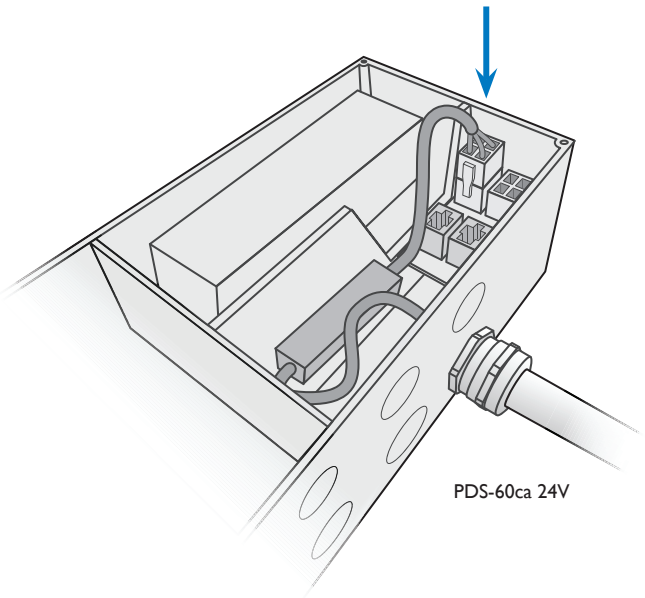

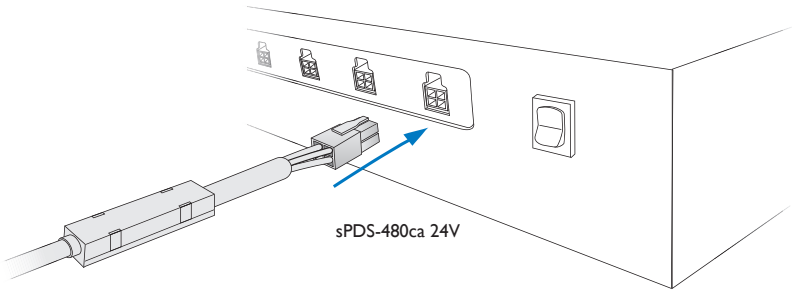

Refer to Installation Instructions for specific mounting and wiring instructions.

Reportez-vous à la notice d'installation pour des instructions spécifiques au montage et au câblage

In der Installationsanleitung finden Sie genaue Hinweise zu Befestigung und Anschluss.

Para obtener instrucciones específicas de montaje y cableado, consulte las Instrucciones de instalación

Fare riferimento alle istruzioni di installazione per ulteriori dettagli relativi a montaggio e cablaggio

Raadpleeg de installatie-instructies voor specifieke instructies voor montage en bedrading

取り付けおよび配線の手順については、インストール手順を参照してください。

有关具体安装和接线说明，请参阅“安装说明”

10 Secure connections and covers

Fixez les branchements et les couvercles

Sichern Sie die Anschlüsse und Abdeckungen

Apriete las conexiones y cubiertas

Connessioni e coperchi protetti

Controleer verbindingen en afdekking

接続とカバーを固定します。

安全连接和护盖

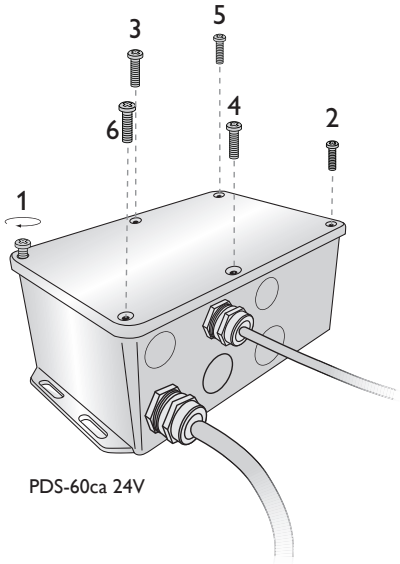

PDS-60ca 24V

11 For damp or wet locations seal all points of entry to prevent water infiltration. Use Electronic-grade RTV Silicone and weatherproof junction boxes.

Si l'endroit est humide ou mouillé, fermez hermétiquement tous les points d'entrée pour éviter l'infiltration d'eau. Utilisez un joint de silicone RTV de qualité électronique et des boîtes de raccordement étanches à l'eau.

An nassen oder feuchten Standorten bitte alle möglichen Eintrittspunkte versiegeln, um das Eindringen von Wasser zu verhindern. Benutzen Sie RTV-Silikon von höchster Qualität und wasserfeste Verteilerkästen.

Para instalaciones en lugares húmedos, realice el sellado en todos los puntos de entrada a fin de evitar la filtración de agua. Utilice silicona RTV de grado electrónico y cajas de conexiones impermeables.

Per postazioni umide o molto umide, sigillare ogni punto di ingresso per evitare infiltrazioni d'acqua. Utilizzare silicone RTV di grado elettronico e scatole di giunzione resistenti all'acqua.

Ingeval van natte of vochtige locaties dient u alle toegangspunten waterdicht te maken. Gebruik hiervoor voor elektrische apparatuur geschikte RTV silicone en waterdichte aansluitdozen.

湿った場所または湿気の高い場所では、すべての穴を密封し、水の浸入を防ぎます。電気グレードのRTVシリコンと防水ジャンクションボックスを使用してください。

在潮湿的环境下，请密封所有入口以防渗水。请使用电子级 RTV 硅胶和防水接线盒。

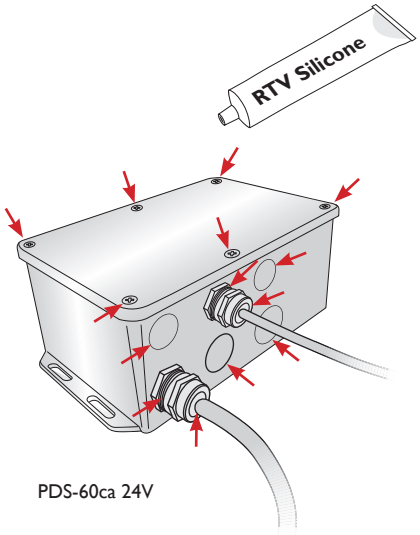

PDS-60ca 24V

12 Turn the power ON

Rétablissez le courant Schalten Sie die Stromzufuhr EIN Encienda la alimentación eléctrica Attivare l'alimentazione

Schakel de voeding in 電源を ON にします 打开电源

13 Address fixtures with QuickPlay Pro software

Configurer les appareils à l'aide du logiciel QuickPlay Pro Beleuchtungseinheiten mit der QuickPlay Pro-Software ansteuern

Direccionar los lámparas con el software QuickPlay Pro Impostare i gruppi di illuminazione con il software QuickPlay Pro

Adresbevestigingen met QuickPlay Pro-software QuickPlay Pro ソフトウェアで器具を操作します 使用 QuickPlay Pro 软件配置各灯具

Address and Configure: **www.colorkinetics.com/support/addressing/**

Do not attempt to install or use a fixture until you read and understand the installation instructions and safety labels.

Assurez-vous d'avoir lu et compris les instructions d'installation et les autocollants de sécurité avant d'installer ou d'utiliser un appareil d'éclairage.

Installieren oder verwenden Sie einen Beleuchtungskörper erst, nachdem Sie die Installationsanweisungen und Sicherheitsetiketten gelesen haben.

No intente instalar o utilizar una lámpara sin previamente haber leído y comprendido las instrucciones de instalación y las etiquetas de seguridad.

Non provare a installare o utilizzare un gruppo di illuminazione se non sono state lette e comprese le istruzioni per l'installazione e le etichette di sicurezza.

Probeer geen armaturen aan te brengen of te gebruiken voordat u de plaatsingsinstructies en veiligheidslabels hebt gelezen en begrijpt.

置手順と安全ラベルを読み理解してから、フィクスチャの設置または使用を始めてください。

阅读并理解安装说明和安全标签之前，切勿试图安装或使用灯

Do not use a fixture if the lens, housing, or power cables are damaged.

N'utilisez pas un appareil d'éclairage si la lentille, le boîtier ou les câbles d'alimentation sont endommagés.

Verwenden Sie den Beleuchtungskörper nicht, wenn das Lampenglas, Gehäuse oder ein Netzkabel beschädigt ist.

No utilice una lámpara que presente daños en el cristal o plástico, estructura o en los cables de alimentación eléctrica.

Non utilizzare un gruppo di illuminazione se il gruppo ottico, l'alloggiamento o i cavi di alimentazione sono danneggiati.

Gebruik een armatuur niet indien de lens, behuizing of voedingkabels zijn beschadigd.

レンズ、ハウジング、または電源ケーブルが損傷している場合は、フィクスチャを使用しないでください。

如果灯镜片、灯壳或电线受损，切勿使用产品。

Ensure that main power supply is off before installing or wiring a fixture.

Assurez-vous que l'alimentation principale est coupée avant d'installer ou de câbler un appareil d'éclairage.

Vergewissern Sie sich, dass die Stromzufuhr unterbrochen ist, bevor Sie einen Beleuchtungskörper installieren oder ans Stromnetz anschließen.

Antes de instalar o cablear una lámpara, asegúrese de que la alimentación eléctrica esté desconectada.

Accertarsi che la tensione di rete principale sia disattivata prima di installare o cablare un gruppo di illuminazione.

Zorg dat de stroomvoorziening is uitgeschakeld voordat u een armatuur installeert of bedrading aanbrengt.

フィクスチャを設置または配線する前に、主電源がオフであることを確認してください。

对灯具进行安装或接线时，需确保主电源已关闭。

Fixtures have line voltage risk of shock and no user serviceable parts. Do not attempt to open them.

La tension composée des appareils d'éclairage présente un risque de choc électrique et les pièces ne sont pas réparables par l'utilisateur. Ne tentez pas de les ouvrir.

Die elektrischen Leiter der Beleuchtungskörper können einen Stromschlag verursachen, und die Beleuchtungskörper enthalten keine vom Benutzer wartbaren Teile. Versuchen Sie nicht, einen Beleuchtungskörper zu öffnen.

Al manipular las lámparas existe riesgo de descarga eléctrica. Las lámparas no contienen piezas que puedan ser reparadas por el usuario. No intente abrirlas.

I gruppi di illuminazione presentano rischi di scosse elettriche e non contengono componenti sostituibili dall'utente. Non aprirli.

Bij armaturen is een risico op schokken door lijnspanning aanwezig en armaturen bevatten geen onderdelen die door de gebruiker kunnen worden onderhouden. Probeer armaturen niet open te maken.

フィクスチャには、感電の危険がある電流が流れており、ユーザーが保守できる部品はありません。フィクスチャを開けようとしないでください。

灯具存在线电压电击的危险，且无用户可修理的部件。切勿试图打开产品。

Do not use a fixture for any voltage for which it is not rated. Do not exceed the specified voltage and current input for any fixture.

N'utilisez pas un appareil d'éclairage sous une tension autre que la tension nominale. Ne dépassez jamais la tension et la consommation de courant spécifiées pour un appareil d'éclairage.

Verwenden Sie den Beleuchtungskörper nicht bei Stromspannungen, für die der Beleuchtungskörper nicht bestimmt ist. Die für einen Beleuchtungskörper angegebene Spannung und der angegebene Eingangsstrom dürfen nicht überschritten werden.

No conecte la lámpara a un voltaje distinto al especificado. No sobrepase el voltaje o la corriente eléctrica especificados en ninguna de las lámparas.

Non utilizzare un gruppo di illuminazione su una rete elettrica non classificata. Non superare la tensione e la corrente di ingresso specificate per il gruppo di illuminazione.

Gebruik een armatuur niet bij een spanning waarvoor deze niet is bestemd. De opgegeven spannings- en stroomwaarden mogen voor een armatuur niet worden overschreden.

規定以外の電圧でフィクスチャを使用しないでください。フィクスチャに供給される電圧および電流が、指定された値を超えないようにしてください。

切勿在任何非额定电压的情况下，使用产品。切勿超出灯具规定的电压与输入电流.

Do not hot swap fixtures. Ensure that power to the series is off before connecting or disconnecting individual fixtures.

Ne remplacez pas les appareils d'éclairage à chaud. Assurez-vous que l'alimentation série est coupée avant de brancher ou de débrancher chaque appareil d'éclairage.

Tauschen Sie einen Beleuchtungskörper nicht im eingeschalteten Zustand aus. Vergewissern Sie sich, dass die Stromzufuhr zu einer Serie von Beleuchtungskörpern unterbrochen ist, bevor Sie einzelne Beleuchtungskörper anschließen oder vom Stromnetz trennen.

No sustituya lámparas mientras estén calientes. Asegúrese de que la alimentación eléctrica de toda la serie de lámparas esté desconectada antes de conectar o desconectar una lámpara individual.

Non sostituire a caldo i gruppi di illuminazione. Accertarsi che l'alimentazione in serie sia disattivata prima di collegare o scollegare i singoli gruppi di illuminazione.

Vervang een armatuur niet terwijl deze aan is. Zorg dat de voeding naar de reeks is uitgeschakeld voordat u afzonderlijke armaturen aansluit of loskoppelt.

電源を入れたままフィクスチャを交換しないでください。個々のフィクスチャを接続または取り外す前に、直列フィクスチャへの電源がオフであることを確認してください。

切勿热插拔产品。连接或断开单个灯具之前，必须确保供该系列之电源已关闭。

Ensure that the device is securely attached, properly mounted, and free of excessive vibration.

Assurez-vous que l'appareil est bien fixé, correctement monté et n'est pas sujet à des vibrations excessives.

Stellen Sie sicher, dass das Gerät sicher befestigt, korrekt angebracht und keinen starken Vibrationen ausgesetzt ist.

Asegúrese de que el artefacto se adjunte de forma segura, esté correctamente montado y no vibre en exceso.

Assicurarsi che il dispositivo sia collegato e montato correttamente e privo di vibrazioni eccessive.

Zorg ervoor dat het apparaat goed is bevestigd, juist gemonteerd en niet blootgesteld aan excessieve vibratie.

過度な振動を避け、安定した状態で、各機器が適切に取り付けられていることを確認してください。

确保设备连接牢固、安装正确，并且没有多余的振动。

This device complies with Part 15 of the FCC Rules. Operation is subject to the following two conditions: 1) This device may not cause harmful interference. 2) This device must accept any interference received, including interference that may cause undesired operation.

CAN ICES-3 (A)/NMB-3(A

Warning - This is a class A product. In a domestic environment this product may cause radio frequency interference in which case the user may be required to take adequate measures.

Copyright © 2016-2017 Philips Solid-State Lighting Solutions, Inc. All rights reserved. Chromacore, Chromasic, CK, the CK logo, Color Kinetics, the Color Kinetics logo, ColorBlast, ColorBlaze, ColorBurst, eW Fuse, ColorGraze, ColorPlay, ColorReach, iW Reach, eW Reach, DIMand,EssentialWhite, eW, iColor, iColor Cove, IntelliWhite, iW, iPlayer, Optibin, and Powercore are either registered trademarks or trademarks of Philips Solid-State Lighting Solutions, Inc. in the United States and / or other countries. All other brand or product names are trademarks or registered trademarks of their respective owners. Due to continuous improvements and innovations, specifications may change without notice.

Philips Color Kinetics
www.philips.com/colorkinetics